Możliwości wykończenia powierzchni

Possibilities of surface finish

Proplastica oferuje 9 różnych kombinacji możliwości wykończenia powierzchni.

Obrysy cięte palnikiem CNC lub piłą, powierzchnie:
- **surowe - PC2**
- **frezowane - PC4**
- **szlifowane planetarnie - PC5**
- **frezowane precyzyjnie - PC6**
- **szlifowane wzdłużnie - PC8**

Obrysy frezowane, powierzchnie:
- **frezowane - PG4**
- **szlifowane planetarnie - PG5**
- **frezowane precyzyjnie - PG6**
- **szlifowane wzdłużnie – PG8**

Proplastica offers 9 different combinations of surface and edges finish:

Cut edges and surfaces:
- *raw - PC2*
- *milled - PC4*
- *planetary ground - PC5*
- *precision milled - PC6*
- *linear ground - PC8*

Milled edges and surfaces:
- *milled - PG4*
- *planetary ground - PG5*
- *precision milled - PG6*
- *linear ground - PG8*

Treści zawarte w niniejszym materiale mają charakter informacyjny i nie stanowią oferty handlowej w rozumieniu kodeksu cywilnego. Zastrzegamy sobie prawo do zmian bez uprzedzenia. Zawsze sprawdzaj aktualność katalogu na stronie www.proplastica.pl.

The content of this material is informative and does not constitute an offer within the meaning of the Civil Code. We reserve the right to make changes without notice. Always check the current catalog at www.proplastica.pl.

Obrysy cięte, płaszczyzny surowe

Cut edges, surfaces raw material

PC2

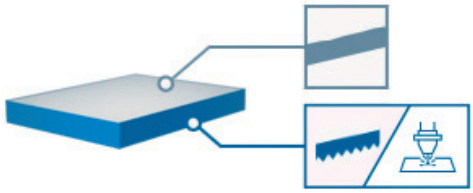

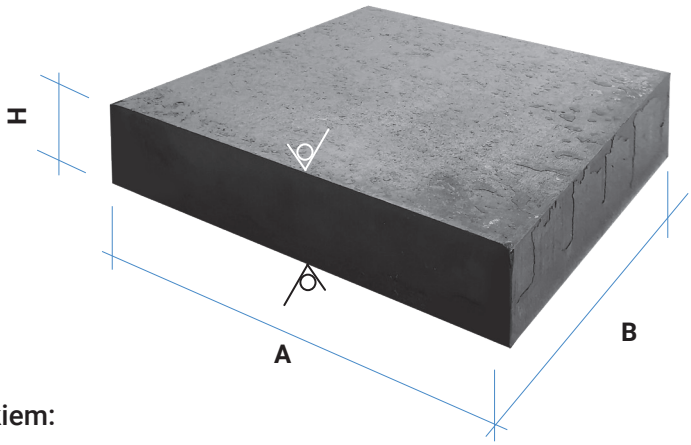

Ograniczenia maszynowe dla cięcia palnikiem:

Machine limitations for CNC torch cutting:

1950 x 5950 x 300 mm

Ograniczenia maszynowe dla cięcia piłą:

Machine limitations for saw cutting:

1000 x 1000 x 3000 mm

Tolerencje wykonania

Manufacturing tolerances

Obrys *Edges* **[A : B]**	**Grubość** *Thickness* **[H]**	**Chropowatość** *Roughness*
+3/+6 mm	surowa *raw*	–

Treści zawarte w niniejszym materiale mają charakter informacyjny i nie stanowią oferty handlowej w rozumieniu kodeksu cywilnego. Zastrzegamy sobie prawo do zmian bez uprzedzenia. Zawsze sprawdzaj aktualność katalogu na stronie www.proplastica.pl.

The content of this material is informative and does not constitute an offer within the meaning of the Civil Code. We reserve the right to make changes without notice. Always check the current catalog at www.proplastica.pl.

Obrysy cięte, płaszczyzny frezowane

Cut edges, surfaces milled

PC4

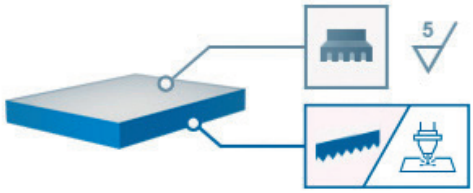

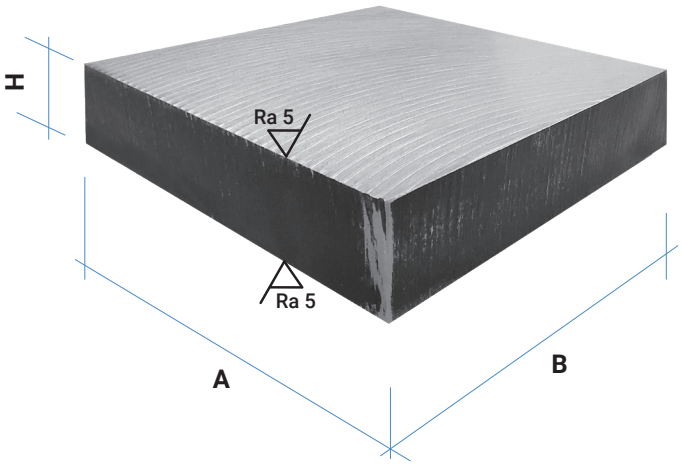

Ograniczenia maszynowe:

Machine limitations:

700 x 1400 x 400 mm

Tolerencje wykonania

Manufacturing tolerances

Obrys *Edges* **[A : B]**	**Grubość** *Thickness* **[H]**	**Chropowatość** *Roughness*
±1,5 mm *	±0,2 mm	Ra < 5 mm

* w zależności od gabarytu, patrz str. OS.23 - OS.24

depending on the dimensions, see pages OS.23 - OS.24

Treści zawarte w niniejszym materiale mają charakter informacyjny i nie stanowią oferty handlowej w rozumieniu kodeksu cywilnego. Zastrzegamy sobie prawo do zmian bez uprzedzenia. Zawsze sprawdzaj aktualność katalogu na stronie www.proplastica.pl.

The content of this material is informative and does not constitute an offer within the meaning of the Civil Code. We reserve the right to make changes without notice. Always check the current catalog at www.proplastica.pl.

Obrysy cięte, płaszczyzny szlifowane planetarnie

Cut edges, surfaces planetary ground

PC5

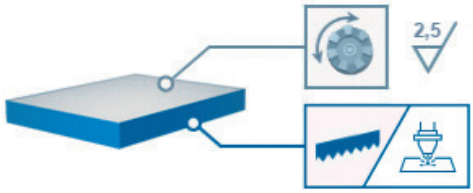

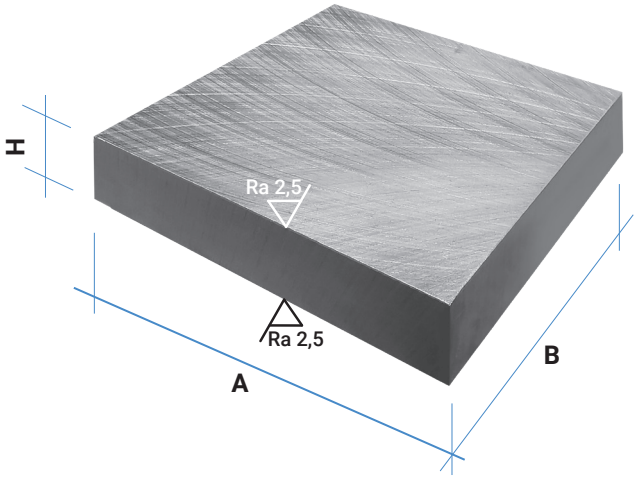

Ograniczenia maszynowe:

Machine limitations:

przekątna płyty ≤ 3400 mm

plate diagonal ≤ 3400mm

Tolerencje wykonania

Manufacturing tolerances

Obrys *Edges* **[A : B]**	**Grubość** *Thickness* **[H]**	**Chropowatość** *Roughness*
±1,5 mm *	±0,1 mm	Ra ≤ 2,5 mm

* w zależności od gabarytu, patrz str. OS.23 - OS.24

depending on the dimensions, see pages OS.23 - OS.24

Treści zawarte w niniejszym materiale mają charakter informacyjny i nie stanowią oferty handlowej w rozumieniu kodeksu cywilnego. Zastrzegamy sobie prawo do zmian bez uprzedzenia. Zawsze sprawdzaj aktualność katalogu na stronie www.proplastica.pl.

The content of this material is informative and does not constitute an offer within the meaning of the Civil Code. We reserve the right to make changes without notice. Always check the current catalog at www.proplastica.pl.

Obrysy cięte, płaszczyzny frezowane precyzyjnie

Cut edges, surfaces precision milled

PC6

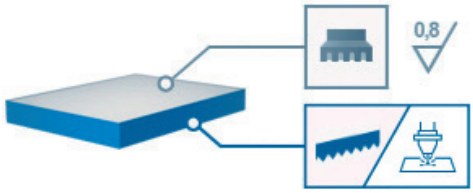

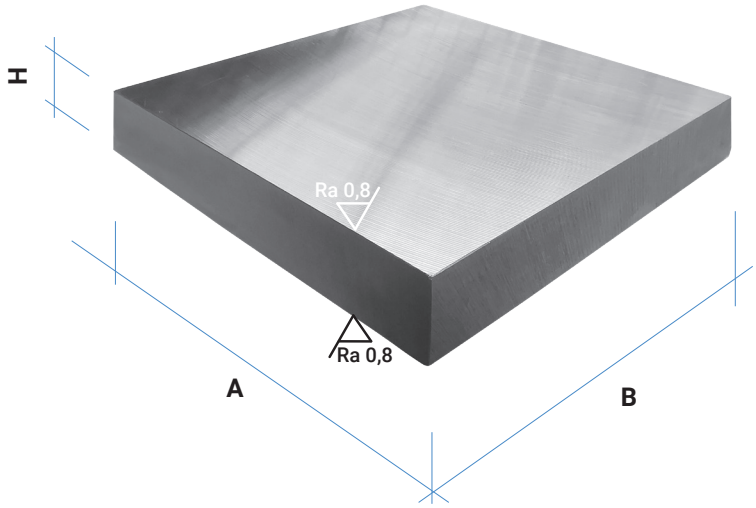

Ograniczenia maszynowe:

Machine limitations:

730 x 1930 x 300 mm

Tolerencje wykonania

Manufacturing tolerances

Obrys *Edges* **[A : B]**	**Grubość** *Thickness* **[H]**	**Chropowatość** *Roughness*
±1,5 mm *	±0,05 mm	Ra < 0,8 mm

* w zależności od gabarytu, patrz str. OS.23 - OS.24

depending on the dimensions, see pages OS.23 - OS.24

Treści zawarte w niniejszym materiale mają charakter informacyjny i nie stanowią oferty handlowej w rozumieniu kodeksu cywilnego. Zastrzegamy sobie prawo do zmian bez uprzedzenia. Zawsze sprawdzaj aktualność katalogu na stronie www.proplastica.pl.

The content of this material is informative and does not constitute an offer within the meaning of the Civil Code. We reserve the right to make changes without notice. Always check the current catalog at www.proplastica.pl.

Obrysy cięte, płaszczyzny szlifowane wzdłużnie

Cut edges, surfaces linear ground

PC8

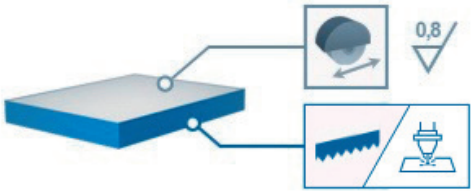

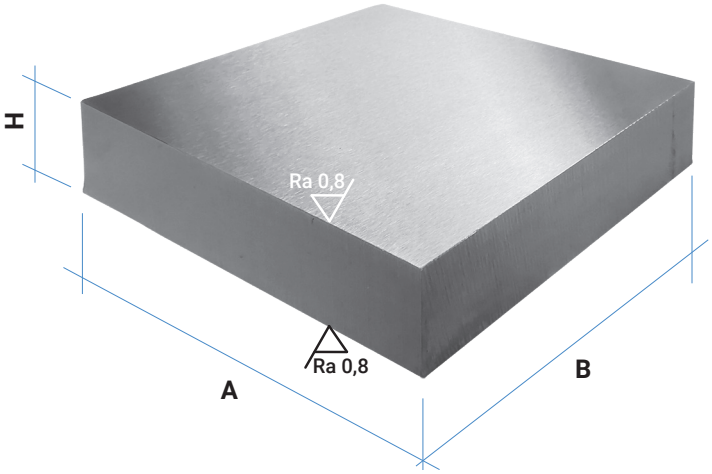

Ograniczenia maszynowe:

Machine limitations:

700 x 1800 x 500 mm

Tolerencje wykonania

Manufacturing tolerances

Obrys *Edges* **[A : B]**	**Grubość** *Thickness* **[H]**	**Chropowatość** *Roughness*
±1,5 mm *	±0,05 mm	Ra < 0,8 mm

* w zależności od gabarytu, patrz str. OS.23 - OS.24

depending on the dimensions, see pages OS.23 - OS.24

Treści zawarte w niniejszym materiale mają charakter informacyjny i nie stanowią oferty handlowej w rozumieniu kodeksu cywilnego. Zastrzegamy sobie prawo do zmian bez uprzedzenia. Zawsze sprawdzaj aktualność katalogu na stronie www.proplastica.pl.

The content of this material is informative and does not constitute an offer within the meaning of the Civil Code. We reserve the right to make changes without notice. Always check the current catalog at www.proplastica.pl.

Obrysy frezowane, płaszczyzny frezowane

Milled edges, surfaces milled

PG4

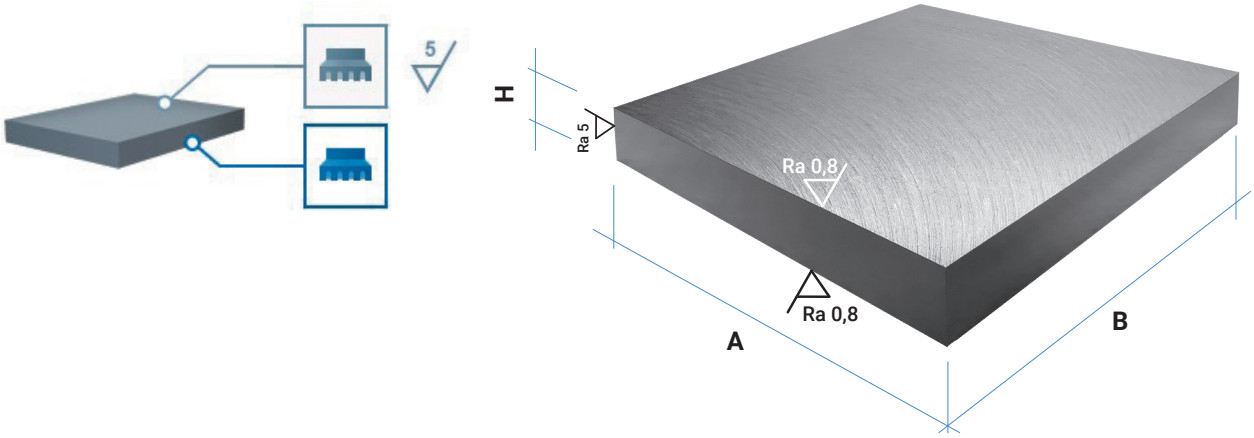

Ograniczenia maszynowe:

Machine limitations:

700 x 1400 x 400 mm

Tolerencje wykonania

Manufacturing tolerances

Obrys *Edges* **[A : B]**	**Grubość** *Thickness* **[H]**	**Chropowatość** *Roughness*
±0,15 mm	±0,2 mm	Ra < 5 mm

Treści zawarte w niniejszym materiale mają charakter informacyjny i nie stanowią oferty handlowej w rozumieniu kodeksu cywilnego. Zastrzegamy sobie prawo do zmian bez uprzedzenia. Zawsze sprawdzaj aktualność katalogu na stronie www.proplastica.pl.

The content of this material is informative and does not constitute an offer within the meaning of the Civil Code. We reserve the right to make changes without notice. Always check the current catalog at www.proplastica.pl.

Obrysy frezowane, płaszczyzny szlifowane planetarnie

Milled edges, surface planetary ground

PG5

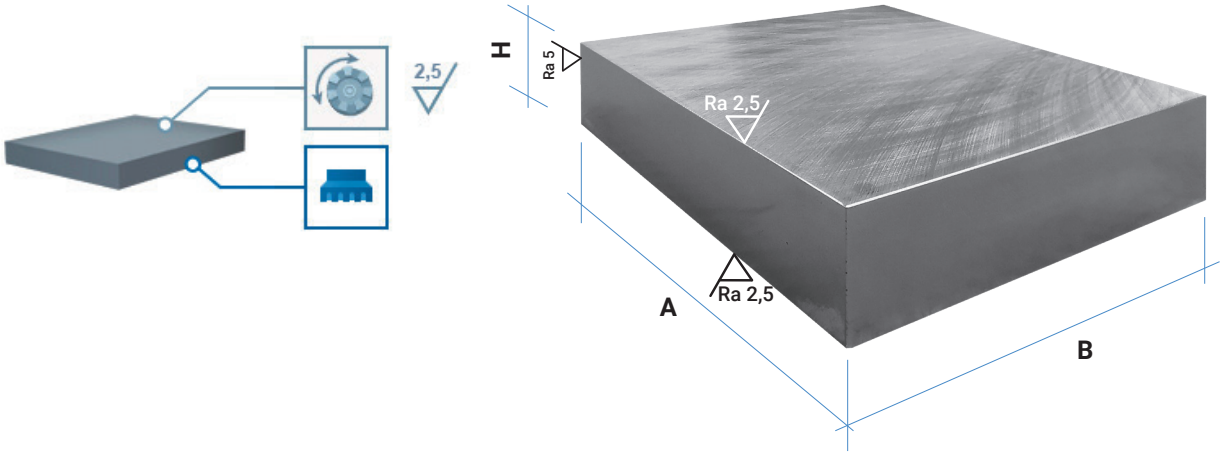

Ograniczenia maszynowe:

Machine limitations:

przekątna płyty ≤ 3400 mm

plate diagonal ≤ 3400 mm

Tolerencje wykonania

Manufacturing tolerances

Obrys *Edges* **[A : B]**	**Grubość** *Thickness* **[H]**	**Chropowatość** *Roughness*
±0,15 mm	±0,1 mm	Ra ≤ 2,5 mm

Treści zawarte w niniejszym materiale mają charakter informacyjny i nie stanowią oferty handlowej w rozumieniu kodeksu cywilnego. Zastrzegamy sobie prawo do zmian bez uprzedzenia. Zawsze sprawdzaj aktualność katalogu na stronie www.proplastica.pl.

The content of this material is informative and does not constitute an offer within the meaning of the Civil Code. We reserve the right to make changes without notice. Always check the current catalog at www.proplastica.pl.

Obrysy frezowane, płaszczyzny frezowane pecyzyjnie

Milled edges, surfaces precision milled

PG6

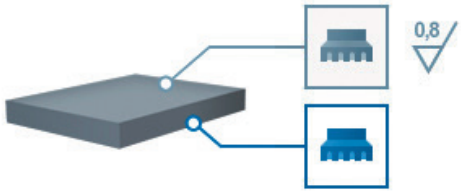

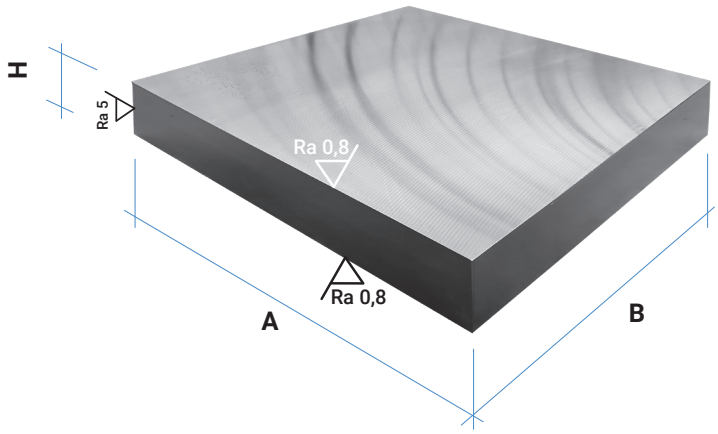

Ograniczenia maszynowe:

Machine limitations:

730 x 1930 x 300 mm

Tolerencje wykonania

Manufacturing tolerances

Obrys *Edges* **[A : B]**	**Grubość** *Thickness* **[H]**	**Chropowatość** *Roughness*
±0,15 mm	±0,05 mm	Ra < 0,8 mm

Treści zawarte w niniejszym materiale mają charakter informacyjny i nie stanowią oferty handlowej w rozumieniu kodeksu cywilnego. Zastrzegamy sobie prawo do zmian bez uprzedzenia. Zawsze sprawdzaj aktualność katalogu na stronie www.proplastica.pl.

The content of this material is informative and does not constitute an offer within the meaning of the Civil Code. We reserve the right to make changes without notice. Always check the current catalog at www.proplastica.pl.

Obrysy frezowane, płaszczyzny szlifowane wzdłużnie

Milled edges, surface linear ground

PG8

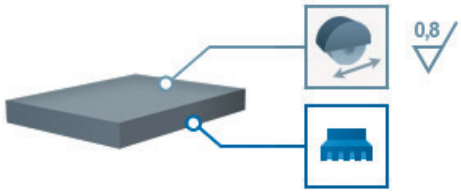

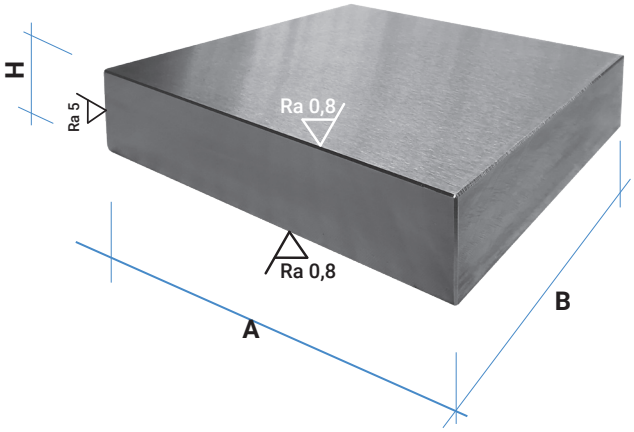

Ograniczenia maszynowe:

Machine limitations:

700 x 1800 x 500 mm

Tolerencje wykonania

Manufacturing tolerances

Obrys *Edges* **[A : B]**	**Grubość** *Thickness* **[H]**	**Chropowatość** *Roughness*
±0,15 mm	±0,05 mm	Ra ≤ 0,8 mm

Treści zawarte w niniejszym materiale mają charakter informacyjny i nie stanowią oferty handlowej w rozumieniu kodeksu cywilnego. Zastrzegamy sobie prawo do zmian bez uprzedzenia. Zawsze sprawdzaj aktualność katalogu na stronie www.proplastica.pl.

The content of this material is informative and does not constitute an offer within the meaning of the Civil Code. We reserve the right to make changes without notice. Always check the current catalog at www.proplastica.pl.